Spot LED, culot GU5.3, 280 lumens 4.2W => 20W

Ref : PM20SFW

Les points forts :

Lentille double focale brevetée

Consommation : 4.2W

Intensité : 210 lumens

Culot : GU5.3

Forme / Type : Spot

Caractéristiques :

EAN	3700619407463
Plus produit	Lentille double focale brevetée
Consommation	4.2W
Equivalence	20W
Intensité	210 lumens
Culot	GU5.3
Durée de vie	25 000 h
Dimensions	Ø 50 x 47.5 mm
Température de couleur	2700 K
Couleur de lumière	Blanc chaud
Nombre de cycles d'allumage	x 100 000
Angle	36°
Tension	12 V d/c
IRC	> 80
Classe énergétique	A+
Nombre de LED	5
Matière	Plastique
Indice de protection	IP20
Forme / Type	Spot
Divers	Test au fil incandescent : 650°c Driver non inclus Température de fonctionnement : -20°C à 60°C Humidité de fonctionnement : 0% à 95% RH
Lumens dans 90° d'angle	210
Total lumens	280
Type de LED	SMD
Ampérage	335 mA
Indice IR	20
Coloris disponible	Blanc

lentille double focale
brevetée
Lentille n°2
Lentille n°1
LED SMD
Ampoule

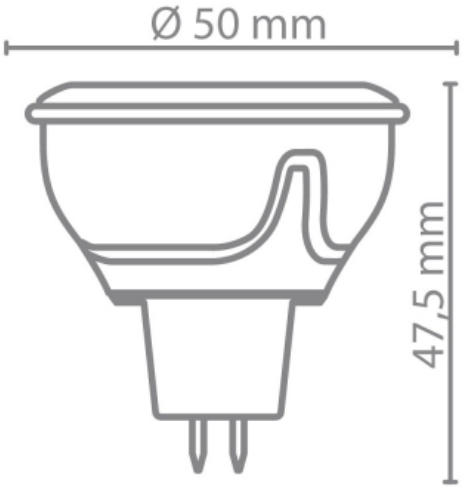
Ø 50 mm
47,5 mm

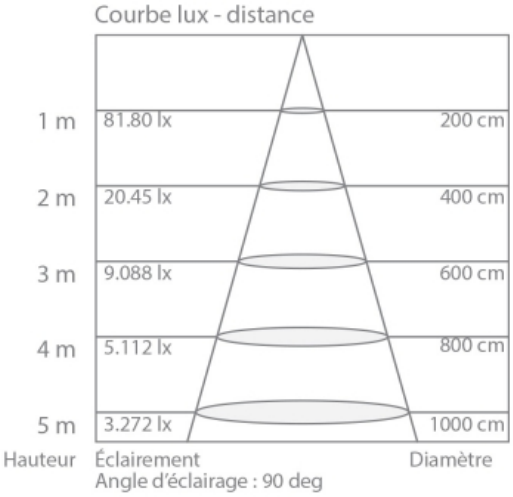
Courbe lux - distance
1 m
81.80 lx
200 cm
2 m
20.45 lx
400 cm
3 m
9.088 lx
600 cm
4 m
5.112 lx
800 cm
5 m
3.272 lx
1000 cm
Hauteur
Éclairement
Diamètre
Angle d'éclairage : 90 deg

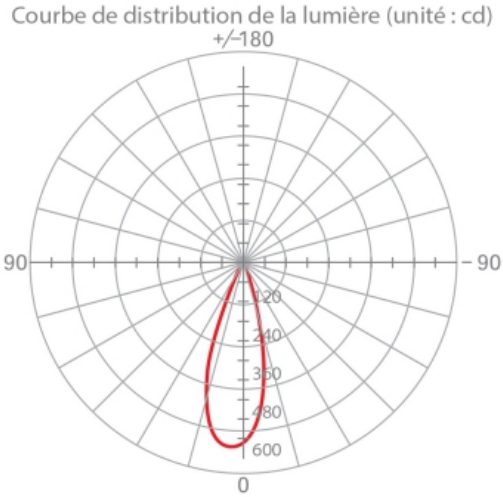
Courbe de distribution de la lumière (unité : cd)
+/–180
90
– 90
120
240
360
480
600
0