Plafonnier 2 Spots LED, 2400 lumens

Ref : PS2400WB

Les points forts :

Sources orientables

Consommation : 36W

Intensité : 2400 lumens

Caractéristiques :

EAN	3700619414478
Plus produit	Sources orientables
Consommation	36W
Intensité	2400 lumens
Durée de vie	25 000 h
Dimensions	320 x 1888 x 88 mm
Température de couleur	3000 K
Couleur de lumière	Blanc chaud
Nombre de cycles d'allumage	x 50 000
Angle	24°
Tension	100-240V
IRC	>80
Classe énergétique	A
Nombre de LED	2
Mode de fixation	Encastré
Matière	Aluminium
Portée d'éclairage	7m
Forme / Type	Rectangulaire
Divers	Test au fil incandescent : 650°C
Total lumens	2400 lumens
Type de LED	COB LED
Dimensions / diamètre d'encastrement	166 x 289 mm
Orientation horizontale	25°
Orientation verticale	25°
Indice IP	20
Coloris disponible	Blanc

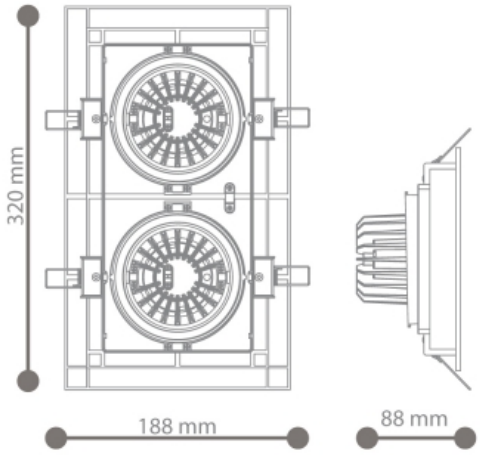
320 mm
188 mm
88 mm

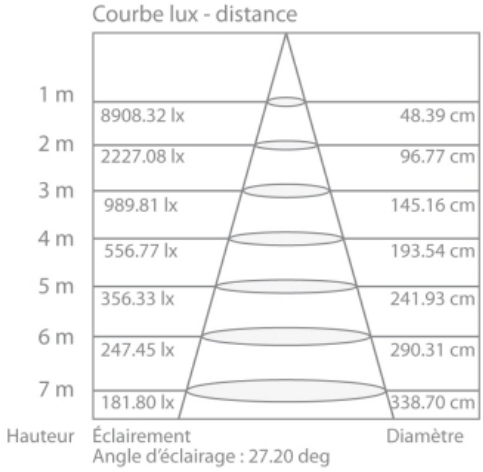
Courbe lux - distance
1 m
2 m
3 m
4 m
5 m
6 m
7 m
8908.32 lx
48.39 cm
2227.08 lx
96.77 cm
989.81 lx
145.16 cm
556.77 lx
193.54 cm
356.33 lx
241.93 cm
247.45 lx
290.31 cm
181.80 lx
338.70 cm
Hauteur
Éclairement
Diamètre
Angle d'éclairage : 27.20 deg